Electrolux PROFESSIONAL

Ravintolalaiteet
700XP Kaasuparila, kiillotettu kromi, pöytäm. 400 mm

KAPPALE #

MALLI #

NIMI #

SIS #

AIA #

371037 (E7FTGDCS00) KAASUPARILA-KIILLOTETTU KROMI, PÖYTÄM. 400 MM

Lyhyt spesifikaatio

Kapp. Nro.

700 XP laitesarja sisältää yli 100 mallia, jotka ovat suunniteltu takaamaan korkeimman tuottavuuden, luotettavuuden, ergonomian sekä energiansäästön. Sarjan ominaispiirteenä on, että kaikki laitteet ovat 730 mm syviä ja leveysvaihtoehtoina on 400 mm, 800 mm tai 1200 mm.

Sarjassa on paljon energiatehokkuuteen ja ympäristöystävällisyyteen liittyviä ratkaisuja ja laitteet ovat valmistettu laadukkaasta ruostumattomasta teräksestä.

HYVÄKSYNTÄ:

Ominaisuudet

- Laite voidaan asentaa joko pöydän tai rst-jalustan päälle tai seläkkäin.
- Rasva poistuu paistopinnassa olevasta isosta tyhjennysreiästä suureen 1 litran vetoiseen keräyssäiliöön, joka on paistopinnan alapuolella.
- Lisävarusteena saatavana suuri rasvan keräysastia, joka asennetaan yläyksiköiden alle avo-alakaapin yläpuolelle.
- Ruostumattomasta teräksestä oleva korkea roiskesuoja sijaitsee paistopinnan takana ja sivuilla. Roiskesuoja voidaan helposti irrottaa puhdistamista varten.
- Piezo-sytytys lisää turvallisuutta.
- Paistopinta on 12mm harjattua kromia jolla saavutetaan optimaalinen paistotulos
- Kaikki kaasulaitteet toimivat maa- tai nestekaasulla. Vaihtosuuttimet kuuluvat vakiona toimitukseen.
- IPX4-vesisuojaus.
- Edessä alue pienellä lämmöllä keittämiseen
- Lämpötila-alue 100°C - 280°C
- Sileä kromipinta estää makujen sekoittumista eri typpisten tuotteiden välillä
- Soveltuu työtasolle asennettavaksi.

Rakenne

- Paistopinta on täysin sileä.
- Ulkopaneelit ruostumatonta terästä ja Scotch Brite -viimeistelyllä.
- Laitteen päälliosa on valmistettu yhtenäisestä 1,5 mm paksusta ruostumattomasta teräksestä.
- Laitteet ovat valmistettu laserleikkaamalla, jolloin saumakohdat ovat yhtenäisiä, eikä likataskuja pääse muodostumaan. Puhtaanapito on helppoa.

Sisältyvät varusteet

- 1 kpl Kaavin sileälle liesitasolle PNC 164255

Lisävarusteet

• Kaavin sileälle liesitasolle	PNC 164255	❑
• Liitossarja	PNC 206086	❑
• Vedonkatkaisija	PNC 206126	❑
• Piipun sovitusrengas	PNC 206127	❑
• Tuki 800 mm silta-asennus	PNC 206137	❑
• Tuki 1000 mm silta-asennus	PNC 206138	❑
• Tuki 1200 mm silta-asennus	PNC 206139	❑
• Tuki 1400 mm silta-asennus	PNC 206140	❑
• Tuki 1600 mm silta-asennus	PNC 206141	❑
• Tuki 400 mm silta-asennus	PNC 206154	❑
• Tuuletuskanavan korotusritilä, 400mm	PNC 206303	❑
• Sivukaide oikea ja vasen	PNC 206307	❑
• takakaide 800 mm	PNC 206308	❑
• Piippu, halkaisija 120mm	PNC 206310	❑
• Rasvankeräyssarja 700XP parilat (400/800 mm) ja 900XP parilat (800 mm)	PNC 206346	❑
• Ilma-aukon verkkoritilä 400mm 700/900XP	PNC 206400	❑
• PARILAN KANSI	PNC 206455	❑
• - NOT TRANSLATED -	PNC 206466	❑
• Etukaide, 400mm	PNC 216046	❑
• Etukaide, 800mm	PNC 216047	❑
• Etukaide, 1200mm	PNC 216049	❑
• Etukaide, 1600mm	PNC 216050	❑
• Leveä kaide, 400 mm	PNC 216185	❑
• Leveä kaide, 800mm	PNC 216186	❑
• 2 kpl sivupeitelevyt 250x700 mm	PNC 216277	❑
• Paineensäädin kaasuyksiköille	PNC 927225	❑

Yritys varaa oikeuden muuttaa tuotetietoja ilman erillistä ilmoitusta.
Informaatio oikea tulostusajankohtana

Ravintolalaiteet
700XP Kaasuparila, kiillotettu kromi, pöytäm. 400 mm

Edestä

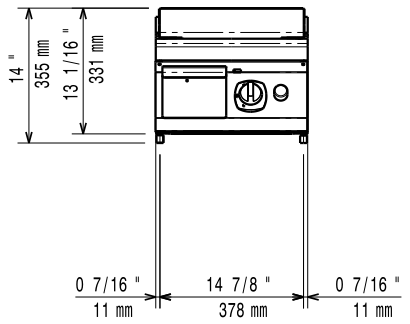

Sivulta

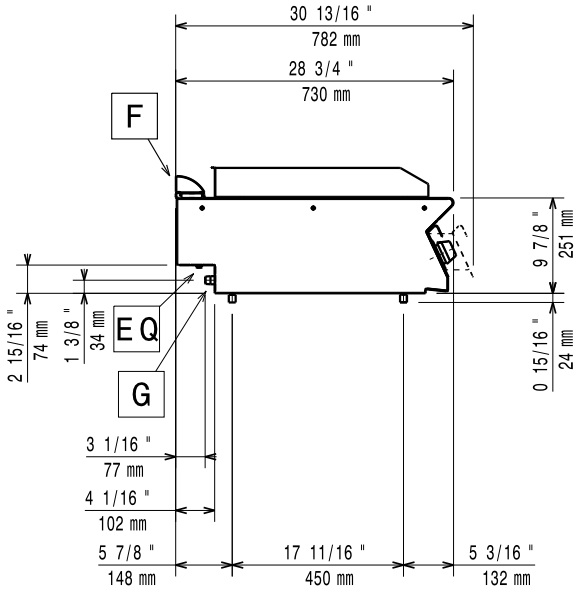

EQ = Ekvipotentiaali ruuvi
G = Kaasuliitäntä

Päältä

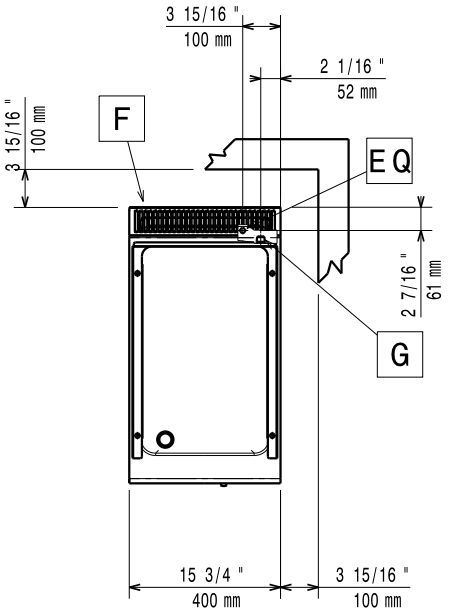

Kaasu

Kaasuteho:	7 kW
Vakio kaasutyyppi:	Maakaasu (20 mbar)
Kaasutyyppi, optio:	Nestekaasu
Kaasun sisääntulo:	1/2"

Avaintieto

Työskentelylämpötila MIN:	100 °C
Työskentelylämpötila MAX:	280 °C
Ulkomitat, leveys:	400 mm
Ulkomitat, syvyys:	730 mm
Ulkomitat, korkeus:	250 mm
Nettopaino:	40 kg
Paistoalan leveys:	330 mm
Paistoalan syvyys:	540 mm

Yritys varaa oikeuden muuttaa tuotetietoja ilman erillistä ilmoitusta.
Informaatio oikea tulostusajankohtana